北

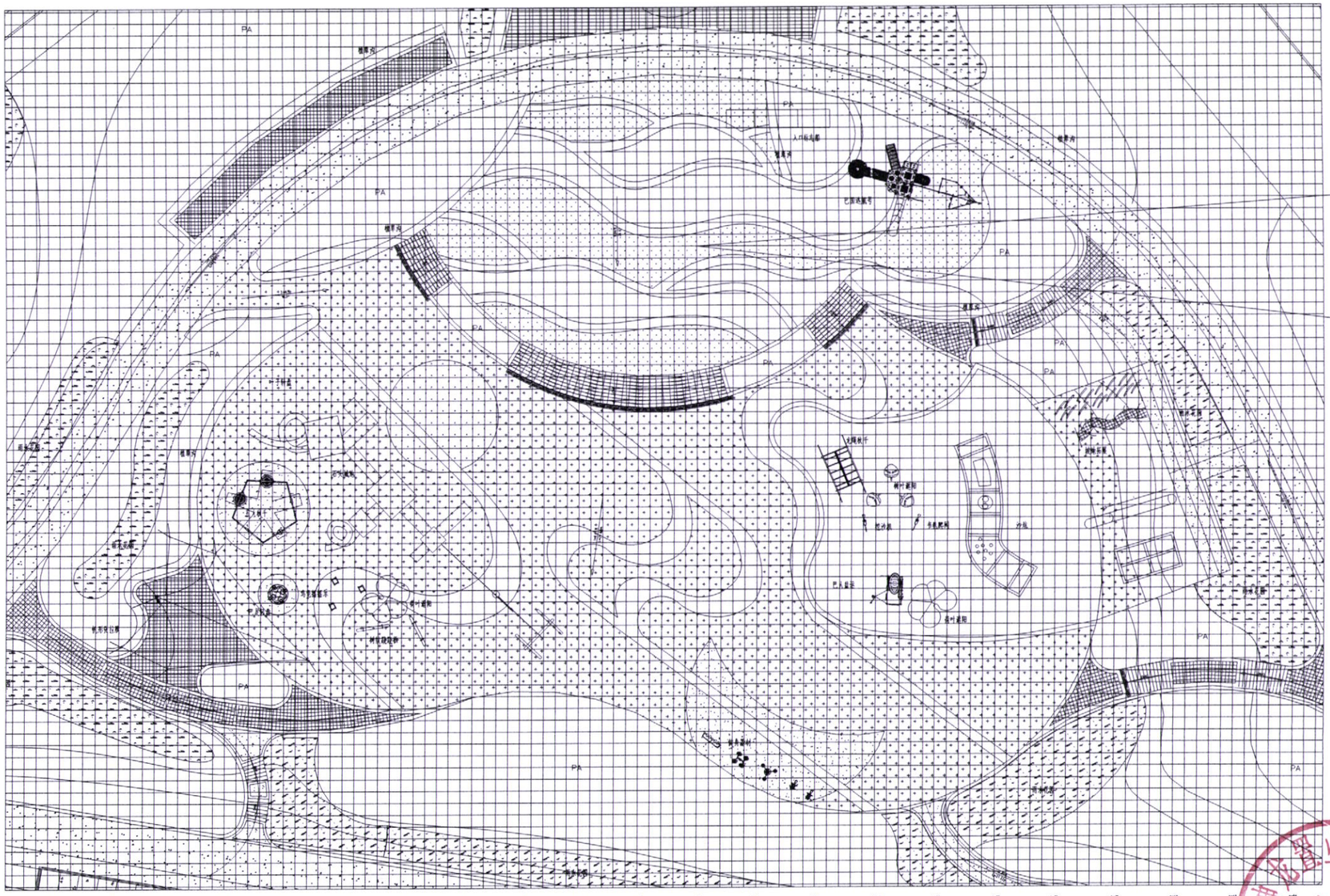
PA
PA
PA

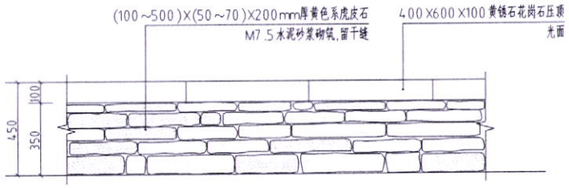

① 座凳挡墙立面图

SCALE: 1:20

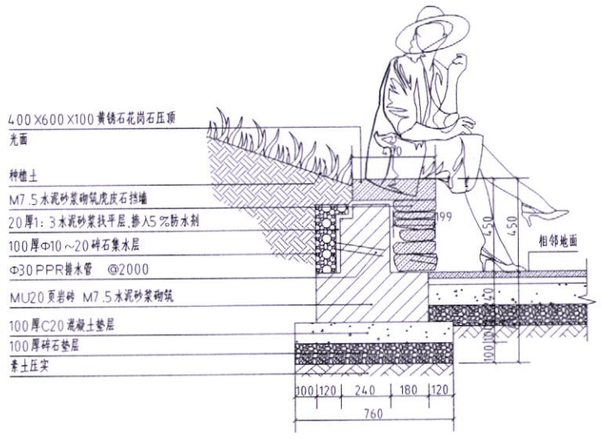

② 座凳挡墙剖面图

SCALE: 1:20

说 明
Illustration

建设单位 Proprietor	广安交投神龙置业有限公司	
合作设计单位 Cooperative corporation		
项目统筹 Project Manager design in Charge	李海峰	
项目负责 Design Person in Charge	杨斌	
注册建筑师证书号码 Registered Credentials No.		
注册印章号码 Registered Signet No.		
注册工程师 Registered engineer	杨斌	
注册证书号码 Registered Credentials No.	985110143	
注册印章号码 Registered Signet No.	5000289-005	
专业负责 Specialty in Charge	王凯	
设 计 Designer	王丹	
校 对 Proofreader	谢春	
审 查 Examiner	何韬	
核 定 Approver	李海峰	

工程名称 Project	广安市神龙山组团 市政设施建设工程(一期)		
工程子项 Subproject	亲子儿童乐园景观工程		
图 名 Drawing Name	挡墙通用做法详图一		
工程编号 Project No.	2018SZ-0051	版本号 Version No.	第1版
图 别 Drawing Sort	景 施	图 号 Drawing No.	JS-3.05.01
日 期 Date	2023.03		

重庆市设计院有限公司
CHONGQING ARCHITECTURAL DESIGN INSTITUTE CO.,LTD.

地 址: 重庆市渝中区人和街3-1号
ADD: No.31,Renhe Road,Yuzhong District,Chongqing

给排水 | 结构 | 建筑

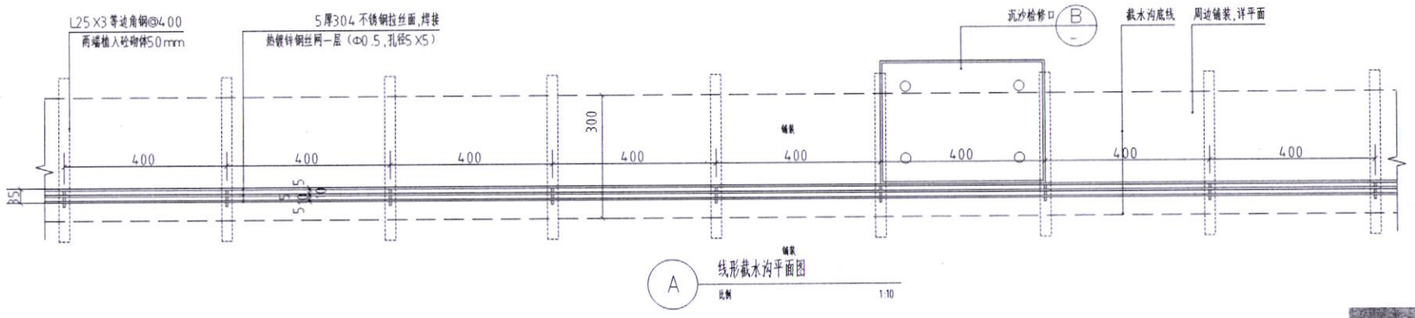

A 线形截水沟平面图

比例 1:10

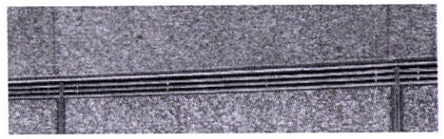

8 线形截水沟意向图

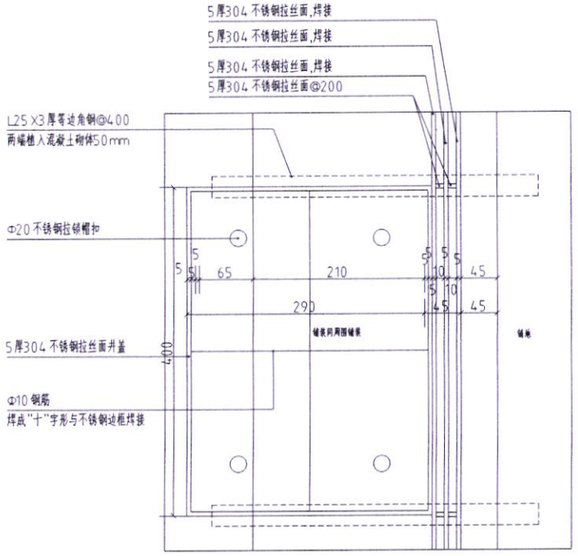

B 沉沙检修口平面图

比例 1:5

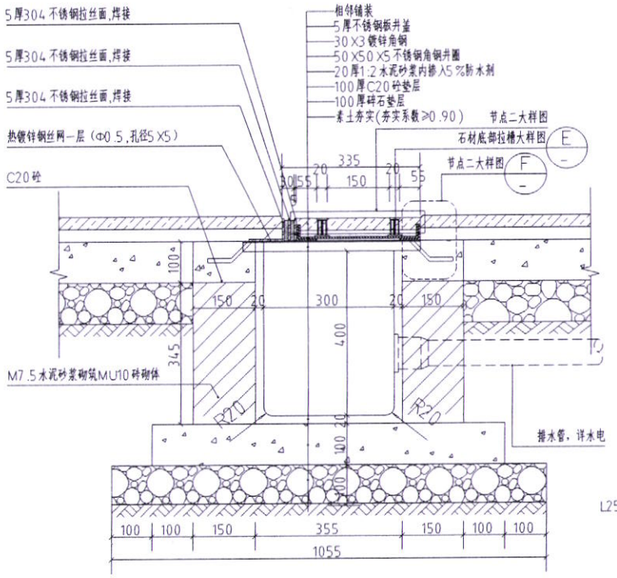

C 1-1剖面图

比例 1:10

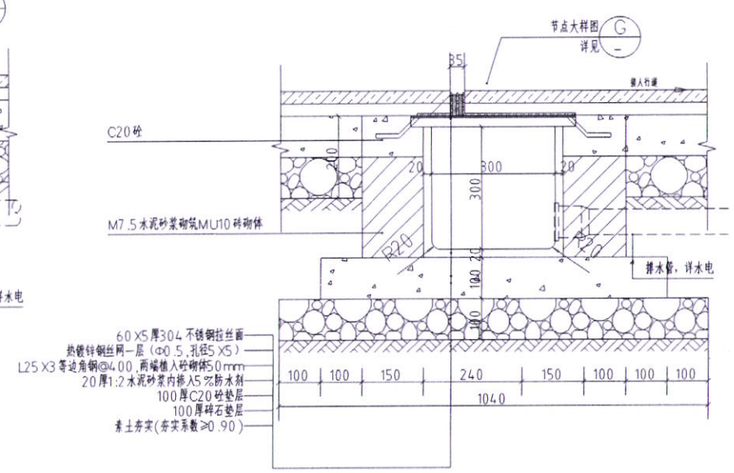

D 2-2剖面图

比例 1:10

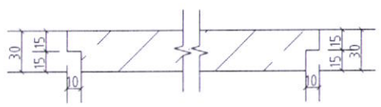

E 石材底部拉槽大样图

比例 1:10

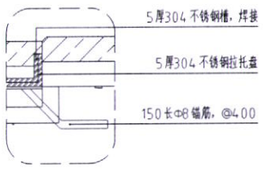

F 节点二大样图

比例 1:10

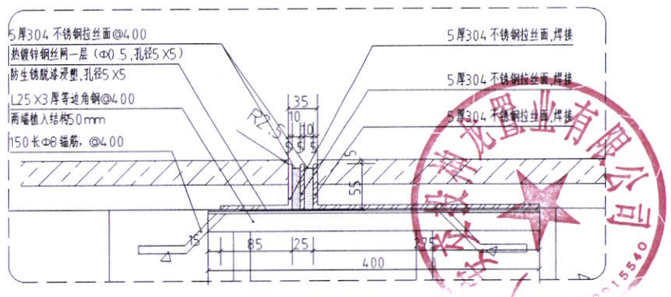

G 节点大样图

比例 1:10

说 明
Illustration

建设单位 Proprietor	广安市景林龙置业有限公司	
合作设计单位 Cooperative corporation		
项目统筹 Project Manager design in Charge	李海峰	
项目负责 Design Person in Charge	杨斌	
注册建筑师证书号码 Registered Credentials No.		
注册印章号码 Registered Signet No.		
注册工程师 Registered engineer	杨斌	
注册证书号码 Registered Credentials No.	98511014 3	
注册印章号码 Registered Signet No.	5000289-005	
专业负责 Specialty in Charge	王凯	
设 计 Designer	王丹	
校 对 Proofreader	谢鑫	
审 查 Examiner	何韬	
核 定 Approver	李海峰	

工程名称 Project	广安市神龙山组团 市政设施建设工程(一期)		
工程子项 Subproject	亲子儿童乐园景观工程		
图 名 Drawing Name	成品线性沟详图		
工程编号 Project No.	2018SZ -0051	版本号 Version No.	第1版
图 别 Drawing Sort	景 施	图 号 Drawing No.	JS-3.06.01
日 期 Date	2023.03		

重庆市设计院有限公司
CHONGQING ARCHITECTURAL DESIGN INSTITUTE CO.,LTD.

地 址: 重庆市渝中区人和街31号
ADD: No.31,Renhe Road,Yuzhong District,Chongqing

建筑 结构 给排水 电气 暖通

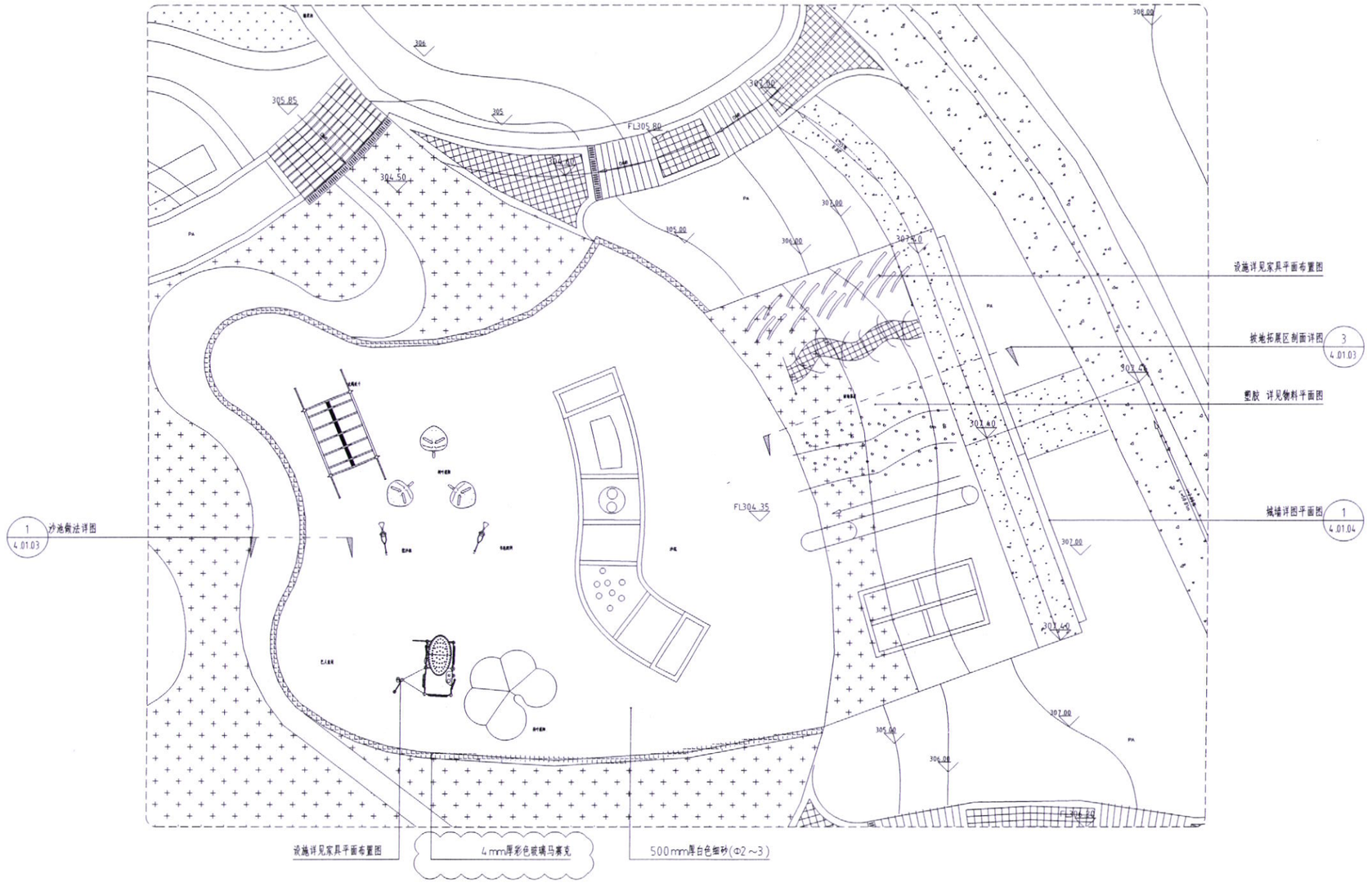

1 沙池做法物料索引平面图

SCALE: 1:150

广安市龙晟业有限公司 511696001554O

说 明
Illustration

建设单位 Proprietor	广安发晋神龙置业有限公司	
合作设计单位 Cooperative corporation		
项目统筹 Project Manager design in Charge	李海峰	
项目负责 Design Person in Charge	杨斌	
注册建筑师证书号码 Registered Credentials No.		
注册印章号码 Registered Signet No.		
注册工程师 Registered engineer	杨斌	
注册证书号码 Registered Credentials No.	985110143	
注册印章号码 Registered Signet No.	5000289-005	
专业负责 Specialty in Charge	王凯	
设 计 Designer	王丹	
校 对 Proofreader	谢鑫	
审 查 Examiner	何韬	
核 定 Approver	李海峰	

工程名称 Project	广安市神龙山组团 市政设施建设工程(一期)		
工程子项 Subproject	亲子儿童乐园景观工程		
图 名 Drawing Name	沙坑区域详图一		
工程编号 Project No.	2018SZ-0051	版本号 Version No.	第1版
图 别 Drawing Sort	景施	图 号 Drawing No.	JS-4.01.01
日 期 Date	2023.03		

重庆市设计院有限公司
CHONGQING ARCHITECTURAL DESIGN INSTITUTE CO.,LTD.

地 址: 重庆市渝中区人和街31号
ADD: No.31,Renhe Road,Yuzhong District,Chongqing

会签 结构 给排水 电气 建筑

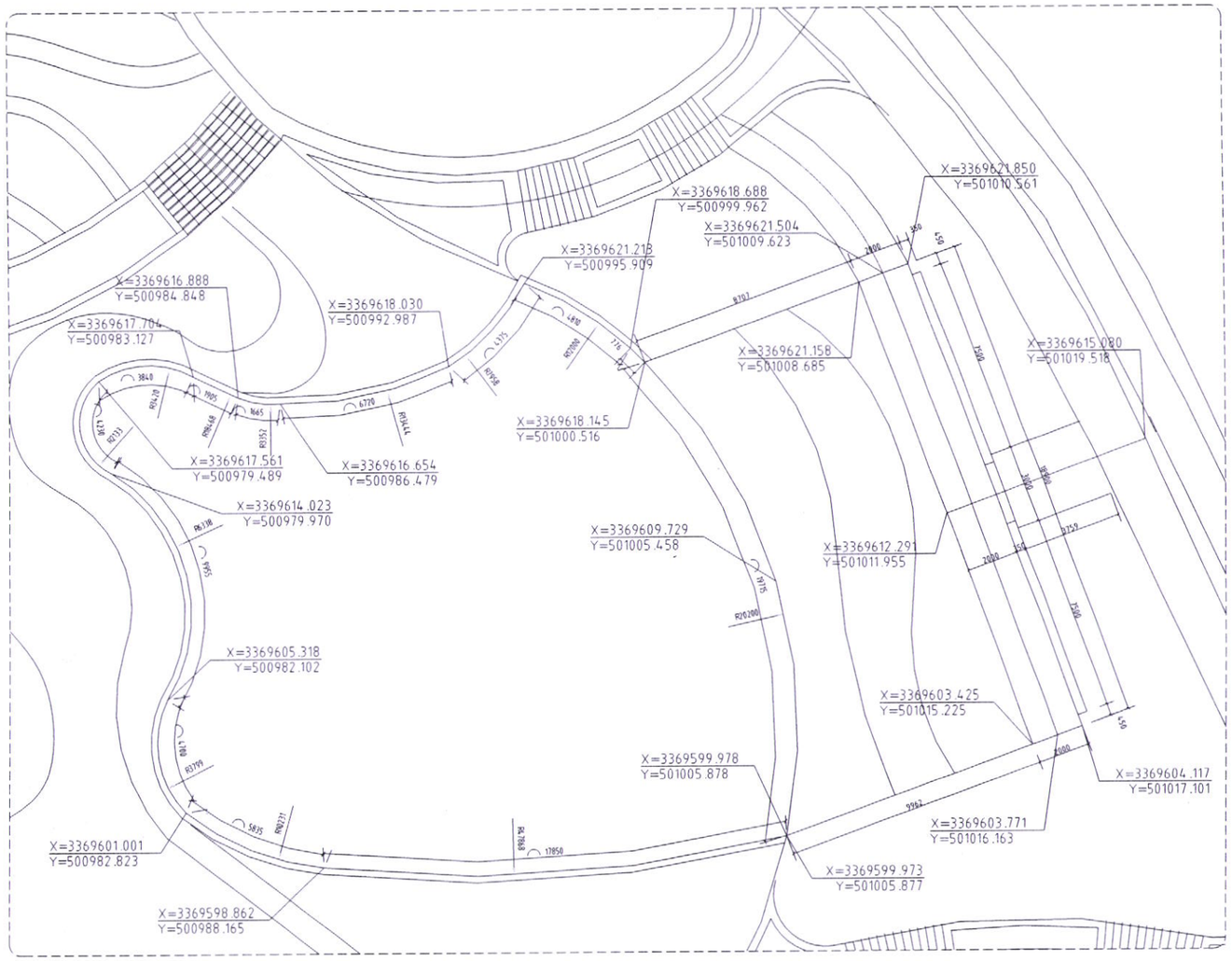

1 沙池做法尺寸定位平面图

SCALE. 1:150

说 明
Illustration

建设单位 Proprietor	广安欢乐神龙置业有限公司	
合作设计单位 Cooperative corporation		
项目统筹 Project Manager design in Charge	李海峰	
项目负责 Design Person in Charge	杨斌	
注册建筑师证书号码 Registered Credentials No.		
注册印章号码 Registered Signet No.		
注册工程师 Registered engineer	杨斌	
注册证书号码 Registered Credentials No.	98511014 3	
注册印章号码 Registered Signet No.	5000289-005	
专业负责 Specialty in Charge	王 凯	
设 计 Designer	王 丹	
校 对 Proofreader	谢 鑫	
审 查 Examiner	何 韬	
核 定 Approver	李海峰	

工程名称 Project	广安市神龙山组团 市政设施建设工程(一期)		
工程子项 Subproject	亲子儿童乐园景观工程		
图 名 Drawing Name	沙坑区域详图二		
工程编号 Project No.	2018SZ -0051	版本号 Version No.	第1版
图 别 Drawing Sort	景 施	图 号 Drawing No.	JS-4 .01.02
日 期 Date	2023.03		

重庆市设计院有限公司
CHONGQING ARCHITECTURAL DESIGN INSTITUTE CO.,LTD.

地 址: 重庆市渝中区人和街31号
ADD: No.31 Renhe Road,Yuzhong District,Chongqing